Electrolux PROFESSIONAL

Fit System
Angolo esterno 90° - (finitura in acciaio inox)

ARTICOLO N° _____

MODELLO N° _____

NOME _____

SIS # _____

AIA # _____

320147 (FSVC90X) Unità ad angolo esterna con finitura in acciaio, 90°

Descrizione

Articolo N° _____

Piano di lavoro in acciaio AISI 304 con angoli arrotondati. Spessore del piano 50mm.Pannelli laterali in acciaio. Scorrivassoio in tubi d'acciaio lato cliente, pieghevole per facilitare il passaggio dell'unità attraverso le porte.Questa unità è montata su 4 ruote (150mm di altezza).

Approvazione: _____

Caratteristiche e benefici

- L' unità ad angolo comprende:
  -ruote
  -pannellature in acciaio inox o con finiture in ciliegio
  -1 scorrivassoio in acciaio inox o con finiture in ciliegio.
- Il piano di lavoro dispone di un'ampia zona di esposizione, ordinabile anche in versione speciale per rispondere alle esigenze più specifiche.
- Progettati per unire due unita' in configurazione ad angolo.
- Consentono di cambiare la direzione della linea di distribuzione in base alle esigenze e alla configurazione della collocazione.
- Elemento angolare interno a 90° disponibile come speciale.
- In conformità dei principali enti di certificazione internazionali e marchio CE.

Costruzione

- Top in acciaio AISI 304 con bordi arrotondati.
- Tutte le unità sono installate su 4 ruote di150 mm di altezza (2 con freno), ma possono anche essere installate su piedini di 150 mm di altezza (da richiedere come speciale).
- Lo scorrivassoio, realizzato con tubi diacciaio inox AISI 304 o con finiture in ciliegio, è installato lato cliente ed è pieghevole per facilitare il passaggio delle unità attraverso i vani porta.

Fit System
Angolo esterno 90° - (finitura in acciaio inox)

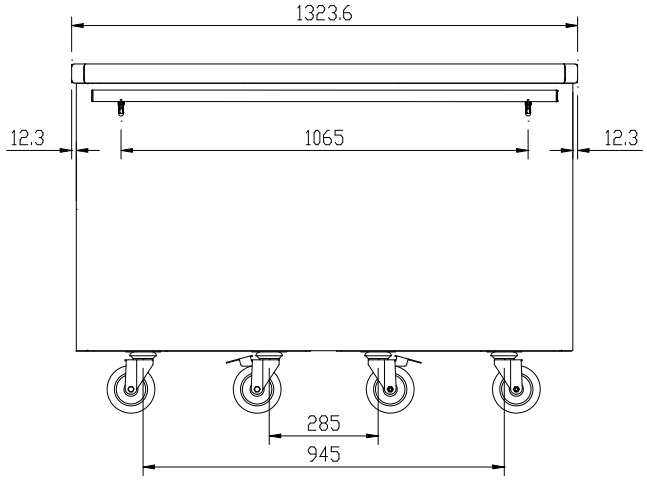

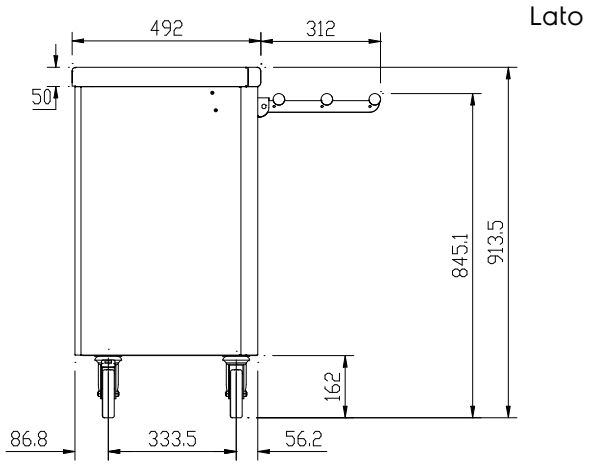

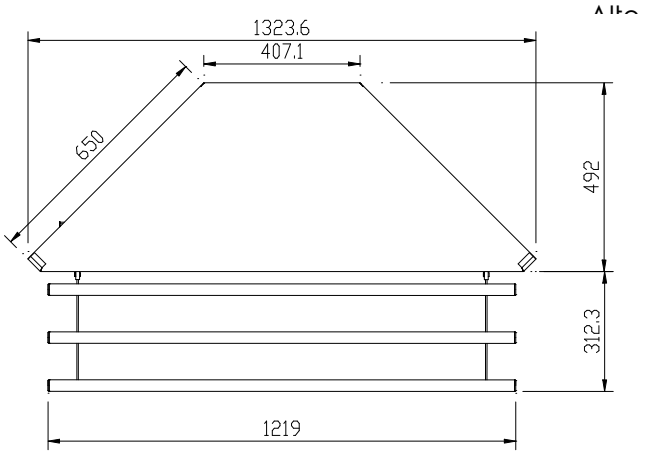

Informazioni chiave

Dimensioni esterne, larghezza:	
320147 (FSVC90X)	1324 mm
Dimensioni esterne, profondità:	962 mm
Dimensioni esterne, altezza:	900 mm
Peso netto:	50 kg

L'azienda si riserva il diritto di apportare modifiche ai prodotti senza preavviso